REVISION RECORD			
REV.	CONTENT	MOD.	DATE
A0	初版发行		

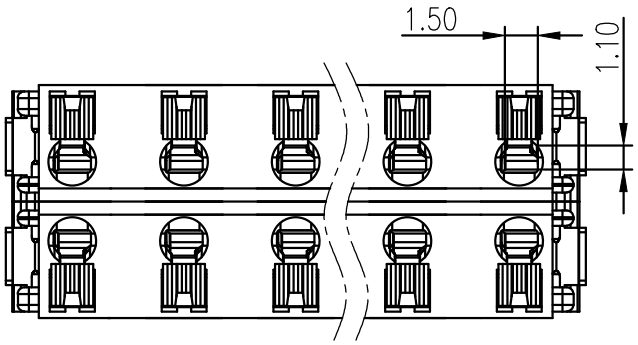

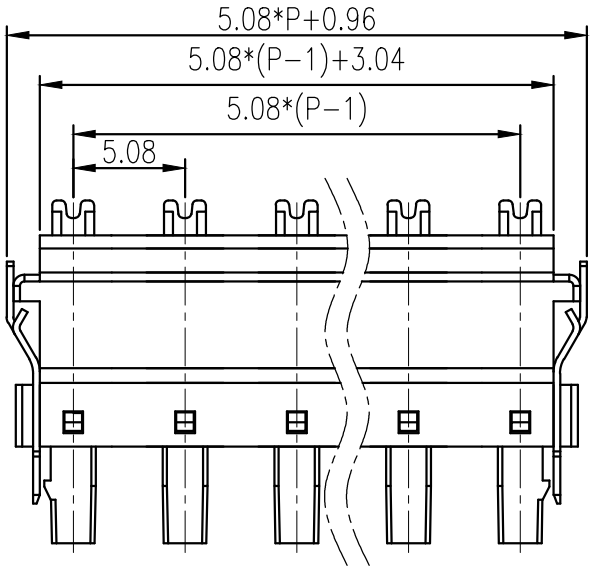

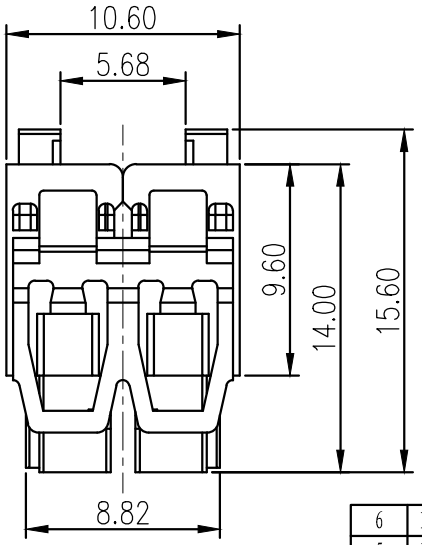

技术要求:
间距：5.08mm
额定电流：6 A
额定电压：160 V
耐电压值：AC 2000V/min
位数 ： 2~24

连接方式直插式弹簧连接
可连接导向横截面 AWG / kcmil 26~20
硬导线横截面 0.14 ㎟~1.0 ㎟
柔性导线横截面 0.14 ㎟~1.0 ㎟
带不含绝缘套管的冷压头 0.25 ㎟~0.34 ㎟
带套管，带塑料绝缘套管 0.14 ㎟~ 0.25 ㎟
剥线长度：7 mm
使用条件：-40℃~+105℃

拔出测试
导线横截面 / 导线类型 / 拉力
0.14 ㎟ / 刚性 / > 10 N
0.14 ㎟ / 柔性 / > 10 N
0.5 ㎟ / 刚性 / > 20 N
0.5 ㎟ / 柔性 / > 20 N

每个接线位的插入强度 2 N
每个接线位的拔出强度 2 N

	pitch dimension			Naminal dimension					
variable range	over 0 to 6	over 6 to 10	over 10 to 24	over 0 to 30	over 30 to 60	over 60 to 100	over 100 to 150	over 150	— / ▱ / ⌒
Tolerance	±0.1	±0.15	±0.25	±0.2	±0.3	±0.5	±0.7	±1.0	0.05/10

NO.	NAME OF PART	NO. OF PART	Q'TY	MATERIAL	NOTES
6	LC8-2/2耳朵固定片	1169B0004AV	2	不锈钢	
5	LC8-2.54夹子	1169B0001AV	2P	磷青铜	镀亮锡
4	LC8-2.54弹片	1169B0002AV	2P	不锈钢	
3	LC8按钮	1169D0Y01AV	2P	PA66	
2	LC8X-5.08盖板	1197C0YXXAV	2	PA66	
1	LC8XM-5.08主体	1197M0YXXAV	2	PA66	

DES.	WYY	DATE	22/10/29	UNITS	mm	THIRD ANGLE PROJECTION	SHEET 1 of 1
CHK.		DATE		SIZE	A4		
APP.		DATE		SCALE	1:1	DWG NO. SP-2-1172001	REV: V0

上海联捷电气有限公司
Shanghai Elinker Electric CO.,LTD

TITLE: LC88X-5.08-2*XXP-1Y/1Y-00A
LC88X-5.08-成品